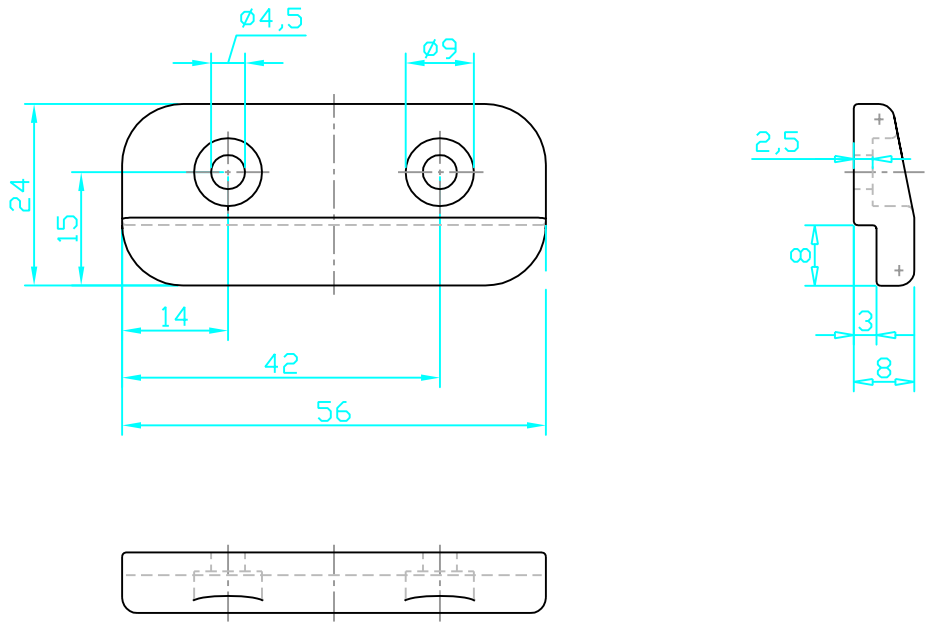

							Maßstab 1:1	(Gewicht)
					Datum	Name		
				Bearb.	27.09.01	Beer	SideClip	
				Gepr.	28.11.2011	Stabel		
				Norm				
				SunWare Solartechnik GmbH & Co KG				Blatt
								Blätter
Zust.	Änderung	Datum	Name	Ursprung			Ersatz für:	Ersatz durch: